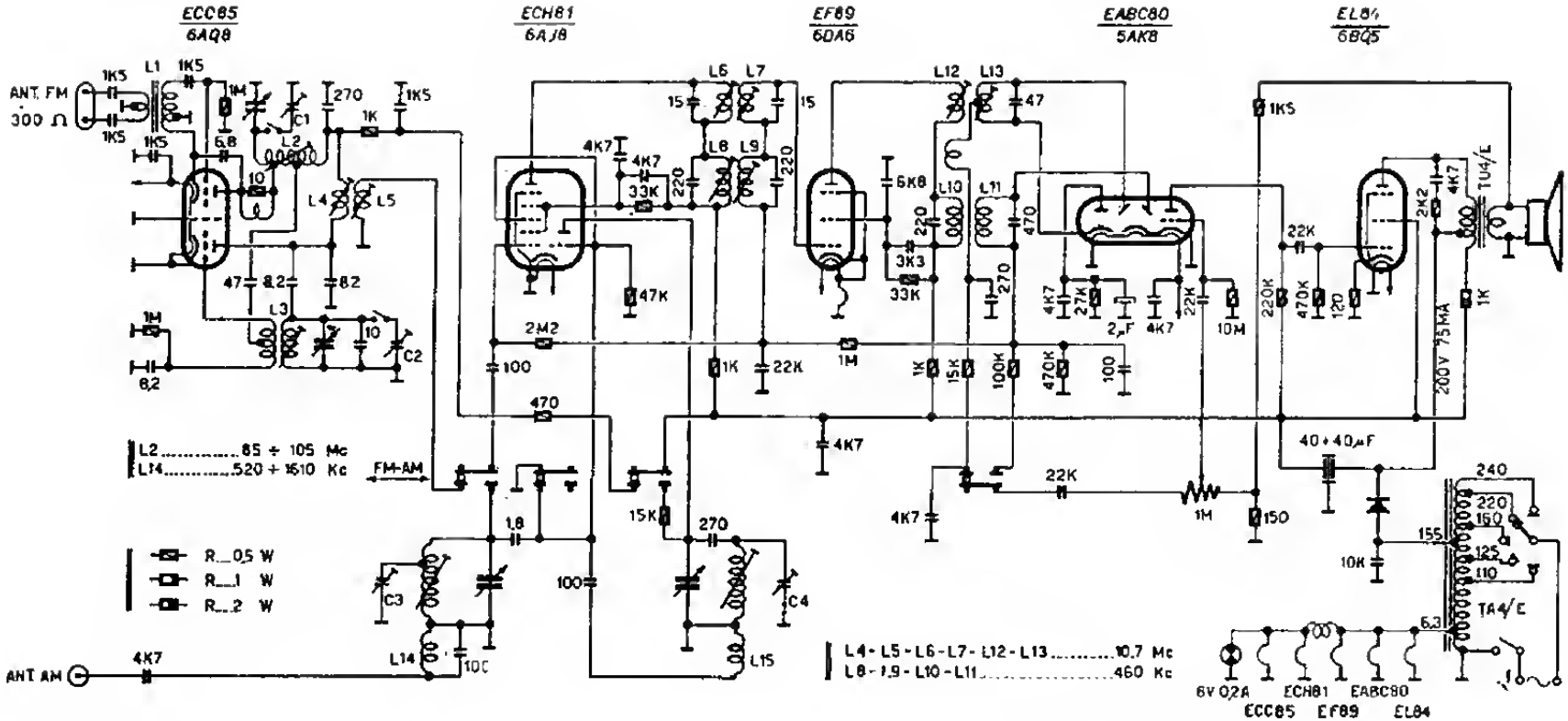

SCHEMA ELETTRICO DEL RADIORICEVITORE G.B.C. FM/1A I° DANDY